Transportrollen

Polyamid, mittelschwere Ausführung

HANSER AG

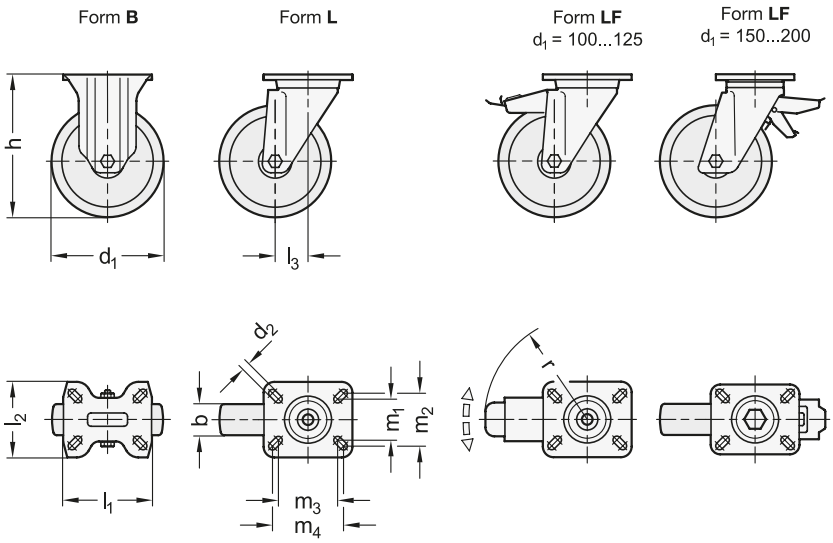

elesa
Original design RE.F8-H

2 Lagerart

G Gleitlager

3 Form (Gehäuse)

B Bockrolle
L Lenkrolle mit Anschraubplatte
LF Lenkrolle mit Anschraubplatte, mit Feststeller

4 Kennzeichen

M mittelschwere Ausführung

1

d_1 Rad-Ø	b	d_2	h	l_1	l_2	l_3	m_1	m_2 Form B	m_2 Form L / LF	m_3	m_4	r	max. dynamische Traglast in N
100	38	9	138	100	85	46	45	60	60	75	80	123	3500
125	50	11	170	140	115	70	73	85	87	105	105	126	5500
150	50	11	200	140	115	70	73	85	87	105	105	126	7000
200	50	11	250	140	115	70	73	85	87	105	105	126	7500

Ausführung

5

Laufbelag / Radkörper
Kunststoff, Polyamid (PA)
- einteilig
- weiß
- Härte 70 Shore D

Gehäuse
Stahlblech, verzinkt **ST**

Drehkranz Lenkrolle
- zweifache Kugellagerung, fettgeschmiert
- Staubschutzring bei Form L / LF Kunststoff, Polyethylen (PE)

Einsatztemperatur -30 °C bis +80 °C

RoHS

Transportrollen GN 22892 werden in industriellen und öffentlichen Innenbereichen beispielsweise zum Verschieben von mittelschweren Wagen eingesetzt.
Der Laufbelag der Räder bewirkt einen geringen Rollwiderstand bei guter Verschleiß- und Reißfestigkeit.

Hinweise	Seite
GN 22892 Räder (ohne Gehäuse)	QVX
GN 22892 Transportrollen (leichte Ausführung)	QVX
GN 22892 Transportrollen (leichte Ausführung, mit Gelenkfuß)	QVX
GN 22892 Schwerlastrollen (schwere Ausführung)	QVX

Technische Informationen

Einsatzbedingungen von Rädern und Rollen	QVX
Technische Hinweise zu Rädern und Rollen	QVX

Bestellbeispiel

1 2 3 4 5
GN 22892-200-G-L-M-ST

1	d_1
2	Lagerart
3	Form (Gehäuse)
4	Kennzeichen
5	Werkstoff (Gehäuse)