Verstellbare Klemmhebel

Zink-Druckguss, Einsatz Stahl verzinkt, mit Innengewinde

HANSER AG

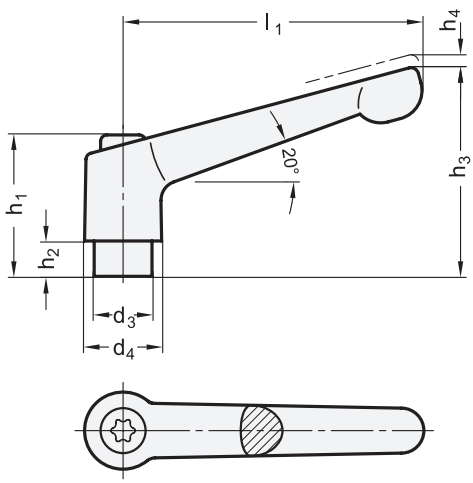

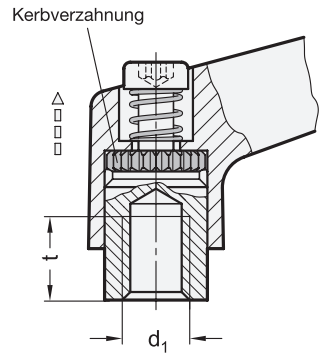

1 l_1	2 d_1			d_3	d_4	h_1	h_2	h_3	h_4 Rastweg	t min.
22	M 3	M 4	M 5	8	10,5	18,5	2	23	3	5
30	M 4	M 5	M 6	10	13	24,5	4	31	3,5	8
45	M 4	M 5	M 6	10	13	24,5	4	34	3,5	8
63	M 6	M 8	-	13,5	17,5	31	6,5	45	4	11
78	M 8	M 10	-	16	21	36	8	54	4	14
92	M 10	M 12	-	19	24	43	11	64	4	17
108	M 12	M 16	-	23	30	50,5	12	75	5	22

Ausführung

3

Griffkörper
Zink-Druckguss
- kunststoffbeschichtet
  - schwarz, RAL 9005, strukturmatt ● **SW**
  - orange, RAL 2004, strukturmatt ● **OS**
  - rot, RAL 3000, strukturmatt ● **RS**
  - silber, RAL 9006, strukturmatt ● **SR**
- verchromt ● **CR**
- unlackiert ● **RH**
  gleitgeschliffen

Einsatz / Halteschraube
Stahl
verzinkt, blau passiviert

RoHS

Verstellbare Klemmhebel GN 300.2 sind vorzugsweise dann einzusetzen, wenn der Spannbereich begrenzt oder eine bestimmte Spannstellung erwünscht ist. Der Gewindeeinsatz ist durch eine Kerbverzahnung mit dem Griff lösbar verbunden.
Durch Anheben (Ziehen) des Griffes wird die Kerbverzahnung frei und der Klemmhebel kann in die günstigste Spannposition geschwenkt werden. Beim „Loslassen“ rastet der Griff selbsttätig wieder ein.

Hinweise	Seite
GN 300 Verstellbare Klemmhebel (Einsatz Stahl, brüniert)	QVX
GN 300.1 Verstellbare Klemmhebel (Einsatz Edelstahl)	QVX
GN 300.5 Verstellbare Klemmhebel (Edelstahl)	QVX
GN 303.2 Verstellbare Klemmhebel (Einsatz Stahl verzinkt, mit Ausrastknopf)	QVX

Bestellbeispiel

GN 300.2-78-M10-OS (1 – 2 – 3)

1	l_1
2	d_1
3	Farbe (Oberfläche)