Handkurbeln

Gusseisen

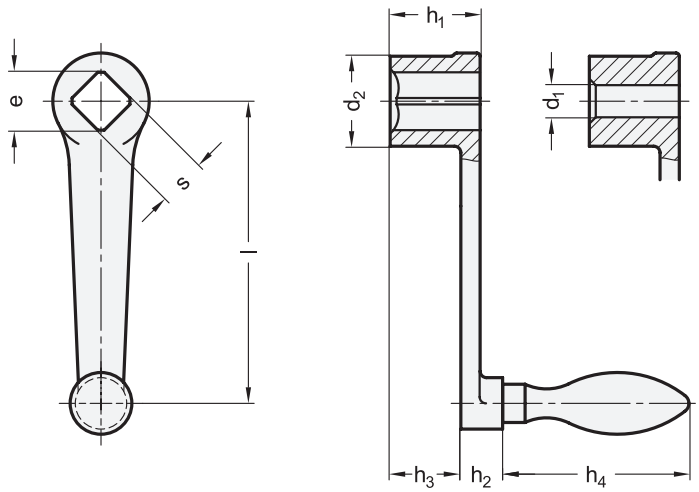

3 Form

F mit festem Griff
D mit drehbarem Griff

1 Länge **l**	2 **s** H11 Vierkant		**e** min. (Spalte 1)	(Spalte 2)	2 **d_1** H7 Bohrung	**d_2**	**h_1**	**h_2**	**h_3 ≈**	**h_4 ≈** Form D	Form F	**Ø** Ballengriff
63	V 10	-	13,1	-	-	20	20	11	15	54,5	50	16
80	V 10	V 12	13,1	16,1	B 8	24	24	13	18	61	56	18
100	V 12	V 14	16,1	18,1	B 10	28	28	13	21	67	64	20
125	V 14	V 17	18,1	22,2	B 10	34	34	14	26	76	72	22
160	V 17	V 19	22,2	25,2	B 14	38	38	14	29	83	80	25
200	V 19	V 22	25,2	28,2	B 17	44	44	21	34	96,5	90	28
250	V 22	V 24	28,2	32,2	B 17	48	48	21	36	105,5	100	32

Ausführung

Kurbelkörper
Gusseisen (GGG)
- kunststoffbeschichtet schwarz, strukturmatt
- Planseite der Nabe bearbeitet

Fester Ballengriff DIN 39 bei Form F
Stahl
verzinkt, blau passiviert

Drehbarer Ballengriff DIN 98 bei Form D
Stahl
verzinkt, blau passiviert

RoHS

Die Nabenbohrungen d_1 H7 sind auf dem amtlichen Normblatt nicht vorgesehen.

Hinweise	Seite
DIN 468 Handkurbeln (gekröpft)	QVX

Technische Informationen	
Querbohrungen GN 110	QVX
Vierkante DIN 79	QVX
ISO-Passungen	QVX

Bestellbeispiel		
DIN 469-125-V17-D (1 = 125, 2 = V17, 3 = D)	1	Länge l
	2	s (d_1)
	3	Form