HANSER AG

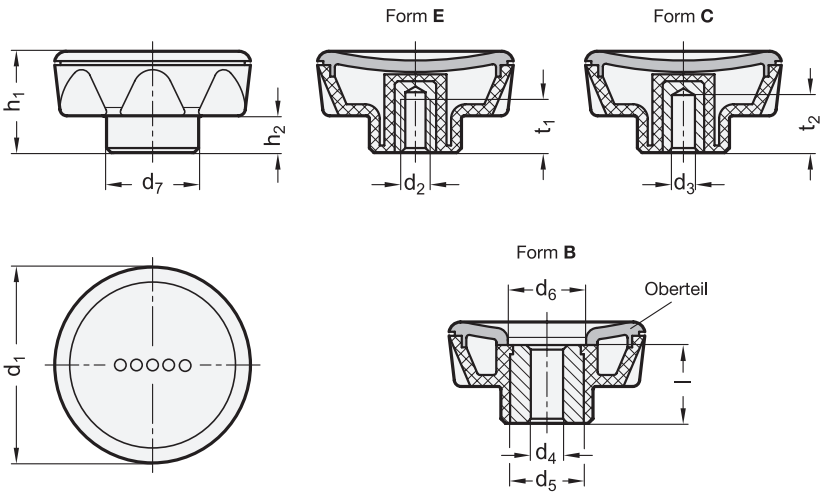

3 Form

- **E** mit Gewinde-Sackloch
- **C** mit Sackloch H9
- **B** mit Durchloch H7

1 d_1	2 d_2 Form E			2 d_3 H9 Form C	2 d_4 H7 Form B	d_5	d_6	d_7	h_1	h_2	Länge l	t_1 min.	t_2 min.
45	M 6	M 8	-	B 8	-	-	-	21	26	10	-	12	14
56	M 8	M 10	M 12	B 8	B 10	22	23	26,5	29	11	22	13	14
70	M 10	M 12	M 16	B 10	B 12	26	28	32,5	35	13	27	17	21

Ausführung

4

- Kunststoff
  Thermoplast (Polyamid PA)
  - glasfaserverstärkt
  - temperaturbeständig bis 130 °C
  - schwarzgrau, ähnlich RAL 7021, matt
- Sterngriff-Oberteil (matt):
  schwarzgrau, RAL 7021 ● DSG
  orange, RAL 2004 ● DOR
  grau, RAL 7035 ● DGR
  gelb, RAL 1021 ● DGB
  blau, RAL 5024 ● DBL
  rot, RAL 3000 ● DRT
  grün, RAL 6017 ● DGN
- Sterngriff-Oberteil mit Unterteil ultraschall-verschweißt
- Buchse
  Form B / C: Stahl, brüniert
  Form E: Messing
- *ISO-Passungen → Seite 2151*
- *Kunststoff-Eigenschaften → Seite 2158*
- RoHS

Hinweis

Design und Handhabung der Sterngriffe GN 636 entsprechen den Ansprüchen der Produktfamilie Ergostyle®.

siehe auch...

- *Produktfamilie Ergostyle® → Seite 18*

Bestellbeispiel

1 2 3 4
GN 636-56-M10-E-DSG

1	d_1
2	d_2 (d_3, d_4)
3	Form
4	Farbe Oberteil